令和5年度　第146回吹田市長旗争奪春季野球大会

令和5年8月1日

＜A級＞

優勝　　化　物

準優勝　PHALANX

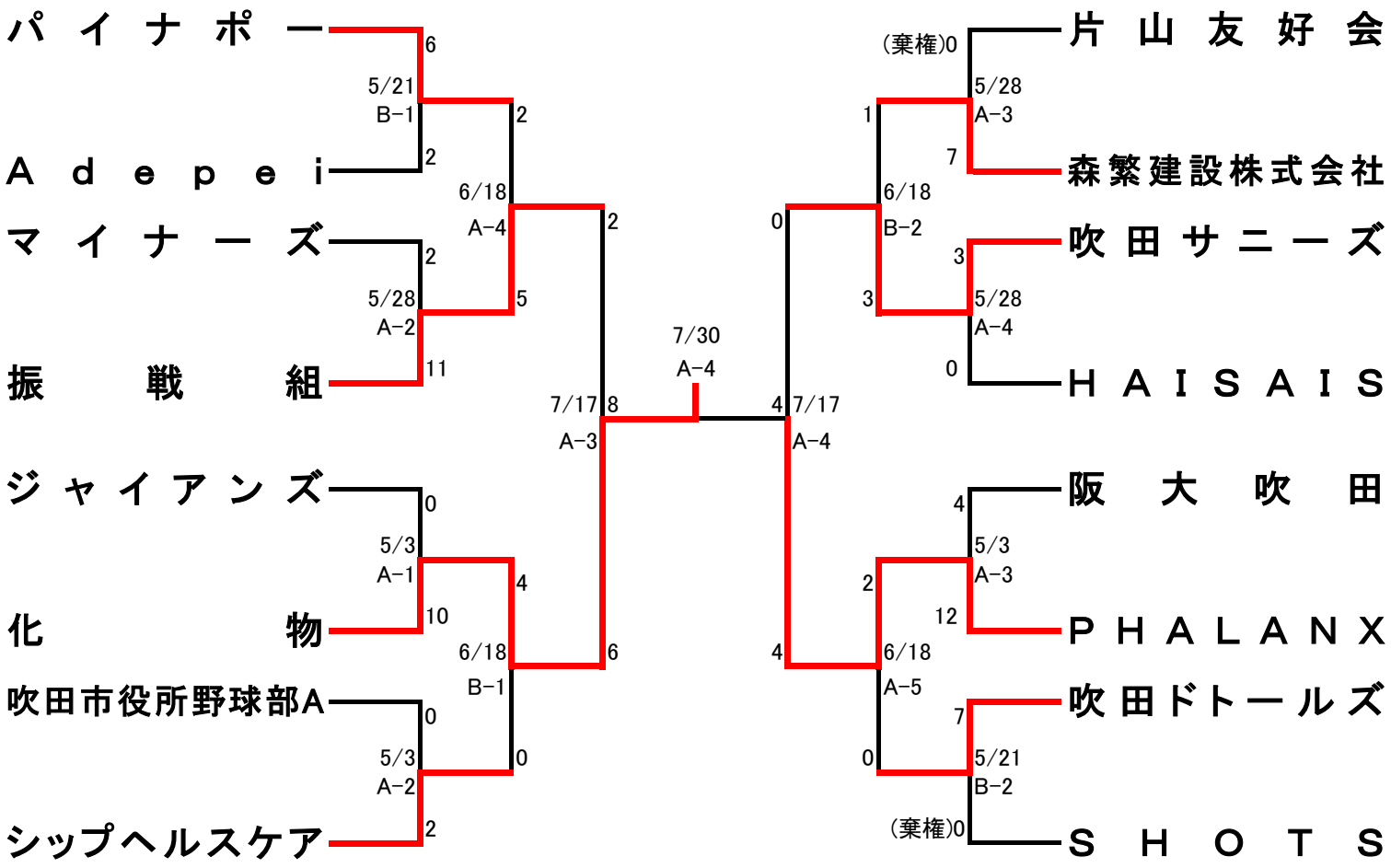

試合開始予定時刻

①	8:30
②	10:15
③	12:00
④	13:45
⑤	15:30

＜注意事項＞

1. 試合開始予定時刻30分前には、必ずオーダーチェックを受けて、試合会場のグランド近くに集合してください。
2. 前の試合が早く終了している場合は、両チームの了解があれば試合開始予定時刻前でも試合を開始します。
   試合開始予定時刻に会場に現れないチーム、人員の揃わないチームは棄権となります。
3. 本年度の試合球はマルエスM号です。試合開始前、担当審判員に新球3個を提出してください。