平成31年度　第57回吹田市長杯争奪春季壮年野球大会
＜CL級＞

令和1年8月12日
吹田市野球連盟

優勝　　大阪クラブ
準優勝　アプランズG

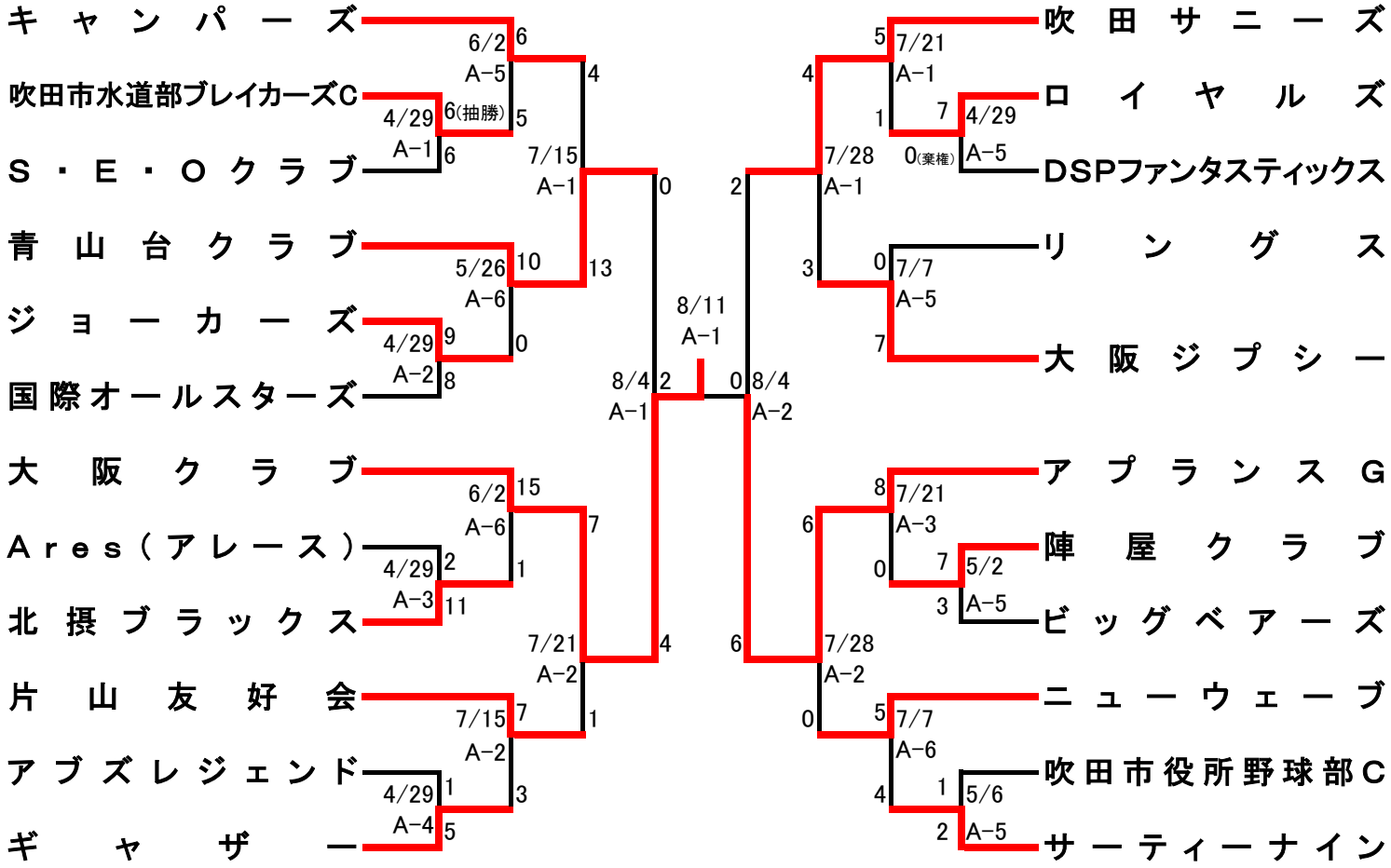

試合開始予定時刻

①	8:30
②	10:00
③	11:30
④	13:00
⑤	14:30
⑥	16:00

＜注意事項＞

1. 試合開始予定時刻30分前には、必ずオーダーチェックを受けて、試合会場のグランド近くに集合してください。
2. 前の試合が早く終了している場合は、両チームの了解があれば試合開始予定時刻前でも試合を開始します。
   試合開始予定時刻に会場に現れないチーム、人員の揃わないチームは棄権となります。
3. 本年度の試合球はマルエスM号です。試合開始前、担当審判員に新球3個を提出してください。