2020年度（令和2年度） 第59回吹田市長杯争奪春季壮年野球大会
＜CL級＞

令和2年3月25日
吹田市野球連盟

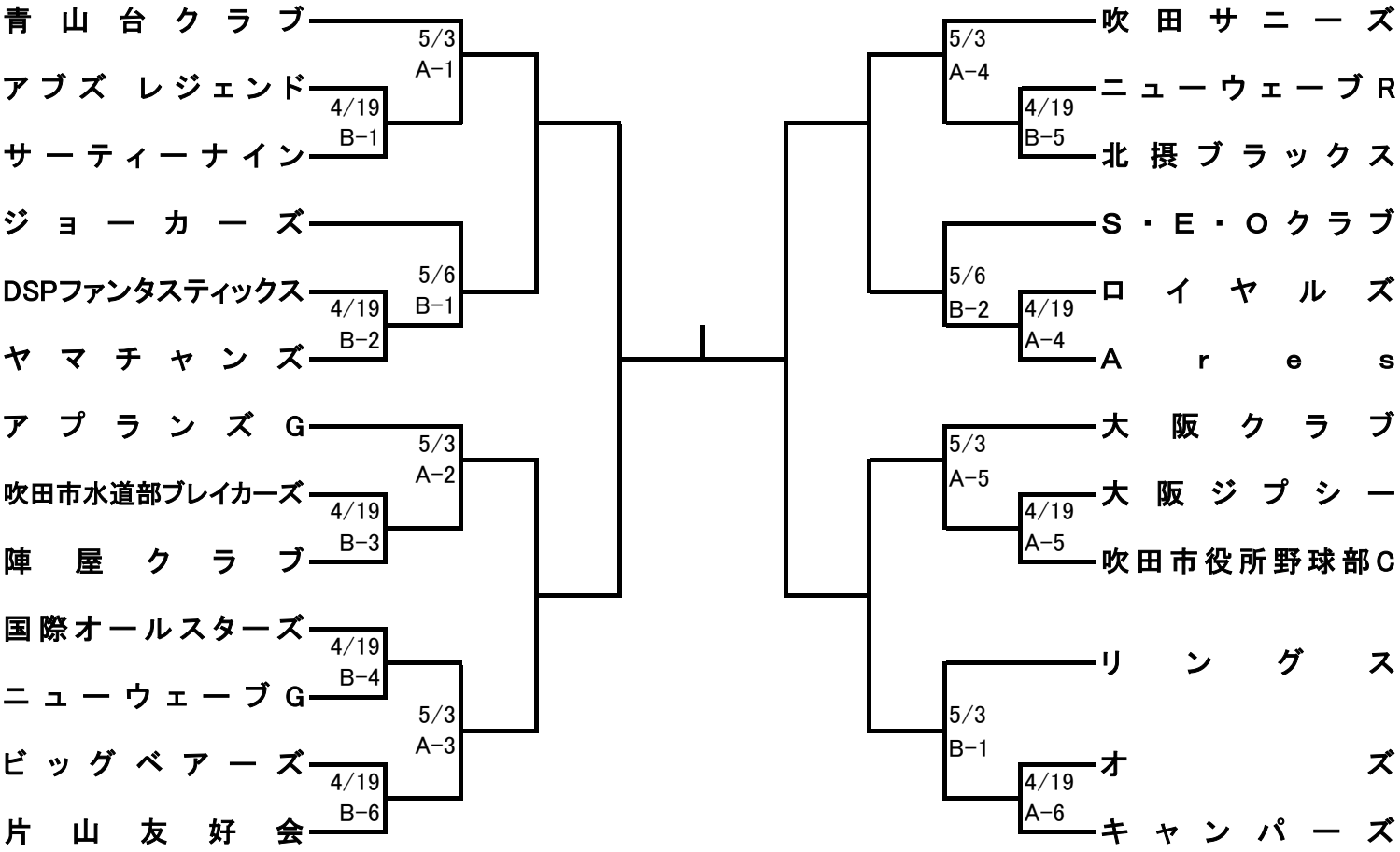

試合開始予定時刻

① 8:30
② 10:00
③ 11:30
④ 13:00
⑤ 14:30
⑥ 16:00

1. 試合開始予定時刻30分前には、必ずオーダーチェックを受けて、試合会場のグランド近くに集合してください。
2. 前の試合が早く終了している場合は、両チームの了解があれば試合開始予定時刻前でも試合を開始します。
   試合開始予定時刻に会場に現れないチーム、人員の揃わないチームは棄権となります。
3. 本年度の試合球はマルエスM号です。試合開始前、担当審判員に新球3個を提出してください。