令和5年度　第147回吹田市長旗争奪秋季野球大会

＜C級＞

令和5年11月7日
吹田市野球連盟

優勝　吹二クラブジョーズ
準優勝　三菱電機住環境システムズ

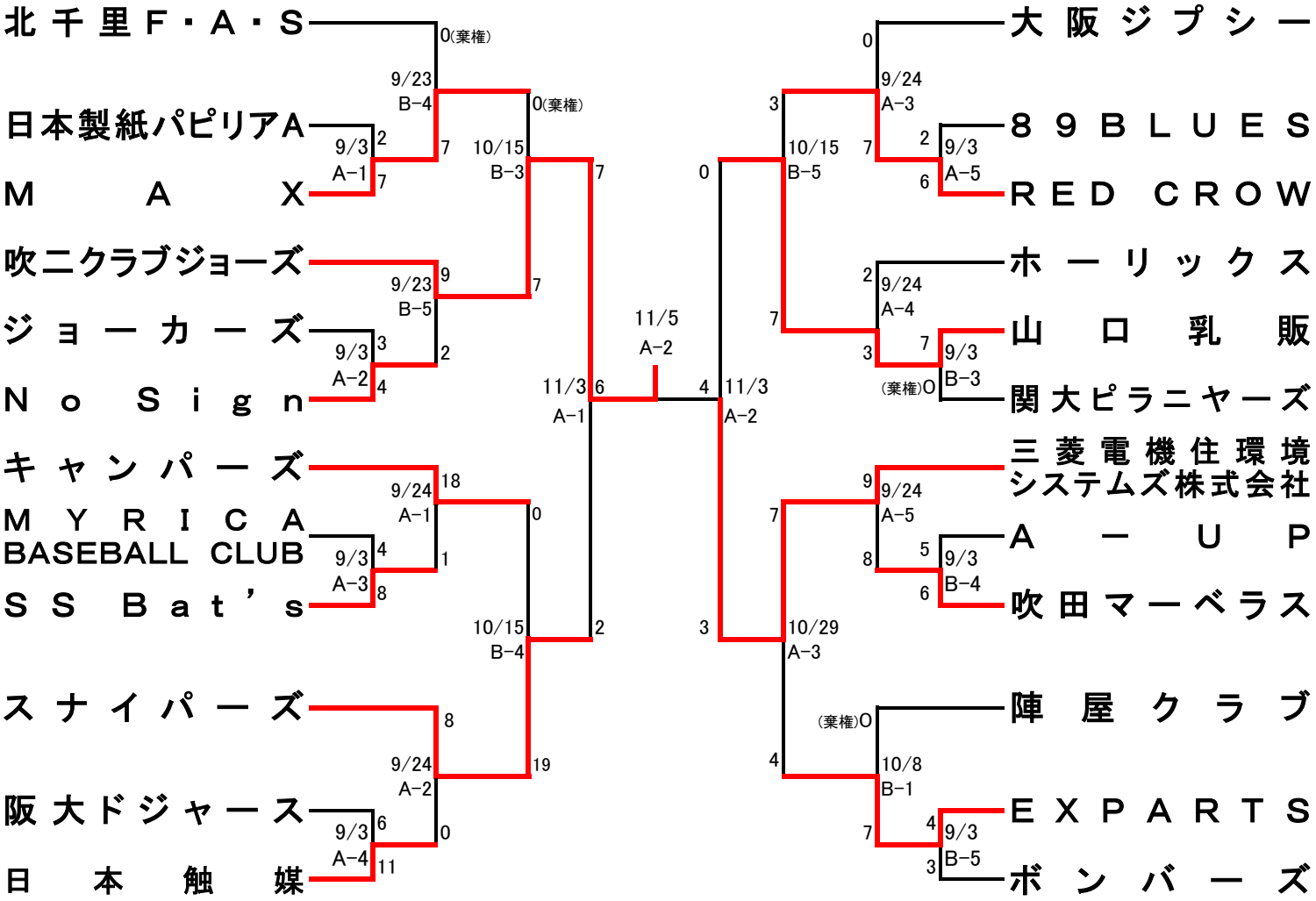

① 8:30
② 10:15
③ 12:00
④ 13:45
⑤ 15:30

＜注意事項＞

1. 試合開始予定時刻30分前には、必ずオーダーチェックを受けて、試合会場のグランド近くに集合してください。
2. 前の試合が早く終了している場合は、両チームの了解があれば試合開始予定時刻前でも試合を開始します。
   試合開始予定時刻に会場に現れないチーム、人員の揃わないチームは棄権となります。
3. 本年度の試合球はマルエスM号です。試合開始前、担当審判員に新球3個を提出してください。